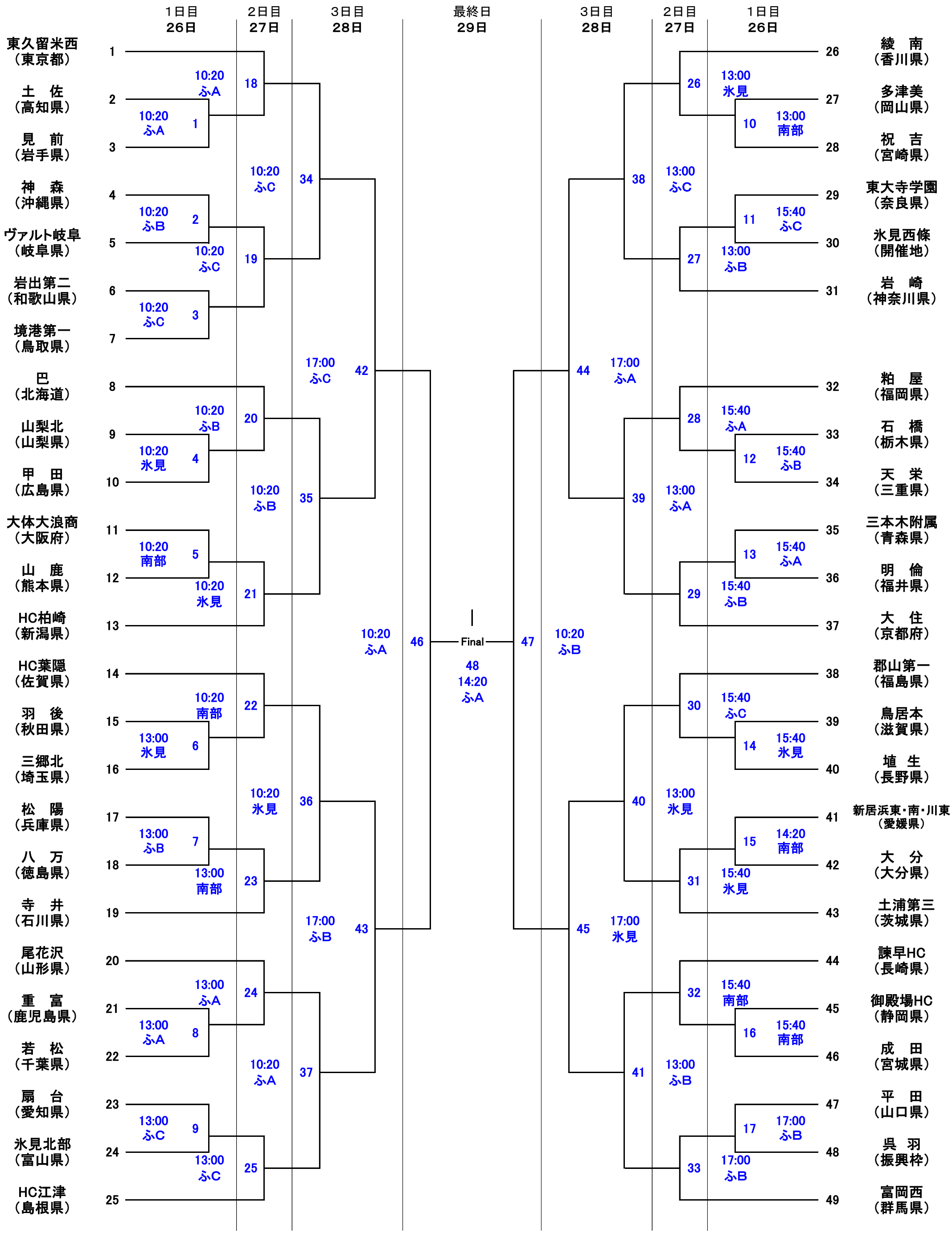第15回春の全国中学生ハンドボール選手権大会組合せ　男子トーナメント表（49チーム）